CONTACTOR
CONTACTEUR
SCHÜTZ
CONTATTORE

(Cat. No. 100-C60, -C72, -C85)

ATTENTION: To prevent electrical shock, disconnect from power source before installing or servicing. Install in a suitable enclosure. Keep free from contaminants.

ATTENTION: Avant le montage et la mise en service, couper l'alimentation secteur afin d'éviter tout accident. Prévoir une mise en coffret ou armoire appropriée. Protéger le produitcontre les environnements aggressifs.

ACHTUNG: Vor Installations- oder Servicearbeiten Stromversorgung zur Vermeidung von elektrischen Unfällen trennen. Die Geräte müssen in einem passenden Gehäuse eingebaut und gegen Verschmutzunggeschützt werden.

ATENCION: Desconectar la alimentacíon eléctrica antes de realizar el montaje y la puesta en servicio, con el objeto de evitar accidentes. Instalado en una caja o armario apropiado. Proteger el producto de los ambientes agresivos.

ATTENZIONE: Per prevenire infortuni, togliere tensione prima dell'installazione o manutenzione. Installare in custodia idonea. Tenere lontano da contaminanti.

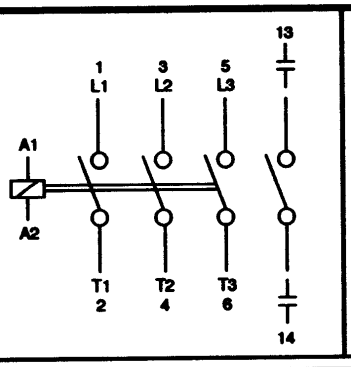

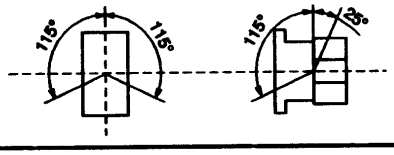

60 A 72 A 85 A			11 mm 1 x 2.5 ... 35 mm² 2 x 2.5 ... 25 mm² No. 14 ... 2 AWG Use 75°C Cu wire only 1 x 2.5 ... 50 mm² 2 x 2.5 ... 35 mm² No. 14 ... 2 AWG	2 ... 6 Nm 18 ... 52 lb-in 4 mm
60 A 72 A 85 A	A1 A2		9 mm 1 x 1 ... 2.5 mm² 2 x 1 ... 2.5 mm² No. 16 ... 12 AWG Use 75°C Cu wire only 1 x 1 ... 4 mm² 2 x 1 ... 4 mm² No. 16 ... 12 AWG	1 ... 1.5 Nm 12 ... 20 lb-in Pozidriv No. 2

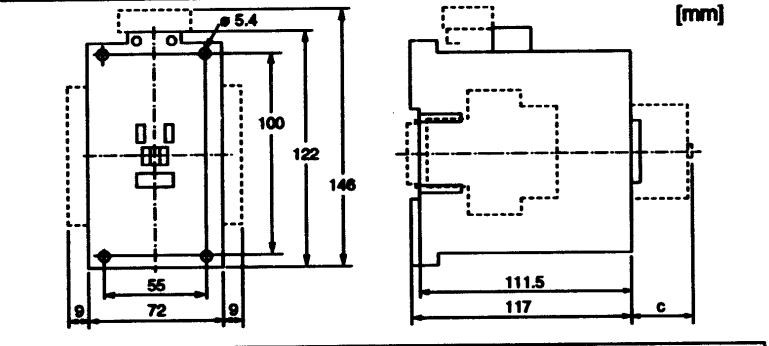

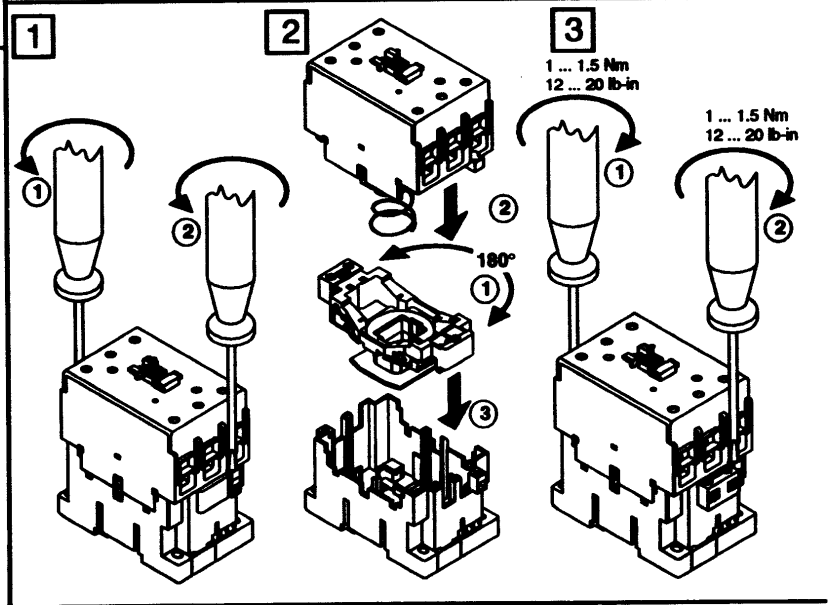

C [mm]	39	58	61

IEC 947-4-1 EN 60947-4-1 400V	max. Type "1"	Type "2"	max. Type "2"
60 A 72 A 85 A	200 A 250 A 250 A	100 A 125 A 160 A	Tech. Data

USA/CND

100-C60 Suitable for use on circuits capable of delivering max. 5000 rms Sym. A, 600 V. Use Class J or RK1 fuses.
Pour usage sur les circuits portant un maximum de 5000 ampères symétriques efficaces, 600 V. Utiliser des fusibles de classe J ou RK1.

100-C72, -C85 Suitable for use on circuits capable of delivering max. 10,000 rms Sym. A, 600 V. Use Class J or RK1 fuses.
Pour usage sur les circuits portant un maximum de 10,000 ampères symétriques efficaces, 600 V. Utiliser des fusibles de classe J ou RK1.

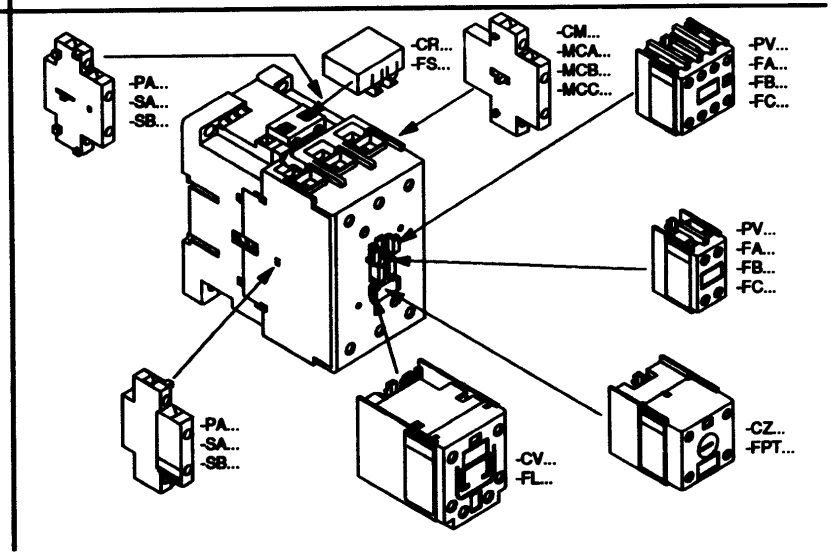

41053-071-01(A)
Printed in U.S.A.